CNC Präzisionsbohrfutter ISO 7388-2 (JIS B6339)

Kühlmittelzufuhr gemäß ISO 7388-2, Form JD/JF

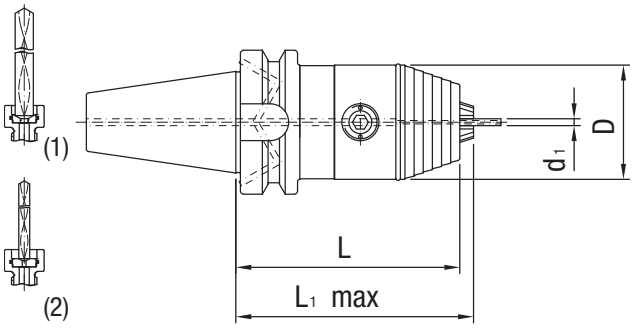

Nenngröße BT	WTE Norm	Spannbereich	Baumaße			Gewicht [kg]	Bestell-Bezeichnung	Bestell-Nr.
		d_1	D	L	L_1 max.			
40	WTE 08 IK	0,3 - 8	36	81	84	1,3	22.296.40.08	30336062
40	WTE 13 IK	0,5 - 13	50	98	104	1,8	22.296.40.13	30336064
50	WTE 13 IK	0,5 - 13	50	110	116	4,4	22.296.50.13	30336070
40	WTE 16 IK	2,5 - 16	57	103	109	2	22.296.40.16	30336067
50	WTE 16 IK	2,5 - 16	57	115	121	4,7	22.296.50.16	30336072

(1) Dichtscheibe WTE 08 (ø 3,2 mm) im Bohrfutterkopf eingebaut, für Kühlkanalbohrer ø 4-8 mm mit glattem Schaft nach DIN 6535, Form HA.
(2) Dichtscheibe WTE 08 (ø 1,8mm) im Lieferumfang enthalten, für Kühlkanalbohrer ø 2-4 mm mit glattem Schaft nach DIN 6535, Form HA.

(1) Dichtscheibe WTE 13 (ø 4,2 mm) im Bohrfutterkopf eingebaut, für Kühlkanalbohrer ø 6-13 mm mit glattem Schaft nach DIN 6535, Form HA.
(2) Dichtscheibe WTE 13 (ø 2,05 mm) im Lieferumfang enthalten, für Kühlkanalbohrer ø 3-6 mm mit glattem Schaft nach DIN 6535, Form HA.

(1) Dichtscheibe WTE 16 (ø 4,2 mm) im Bohrfutterkopf eingebaut, für Kühlkanalbohrer ø 6-16 mm mit glattem Schaft nach DIN 6535, Form HA.
(2) Dichtscheibe WTE 16 (ø 2,05 mm) im Lieferumfang enthalten, für Kühlkanalbohrer ø 3-6 mm mit glattem Schaft nach DIN 6535, Form HA.

Alle Maßangaben in mm.
Grundeinstellung Form JD. Falls Form JF (ehem. B) gewünscht, bitte bei Bestellung angeben.
Ersatzteile & Zubehör siehe Kapitel-Ende.
Version mit Plananlage und Sonderausführungen auf Anfrage möglich.